# Doors - Gates

ATEX

## Lichtgitter SG 14

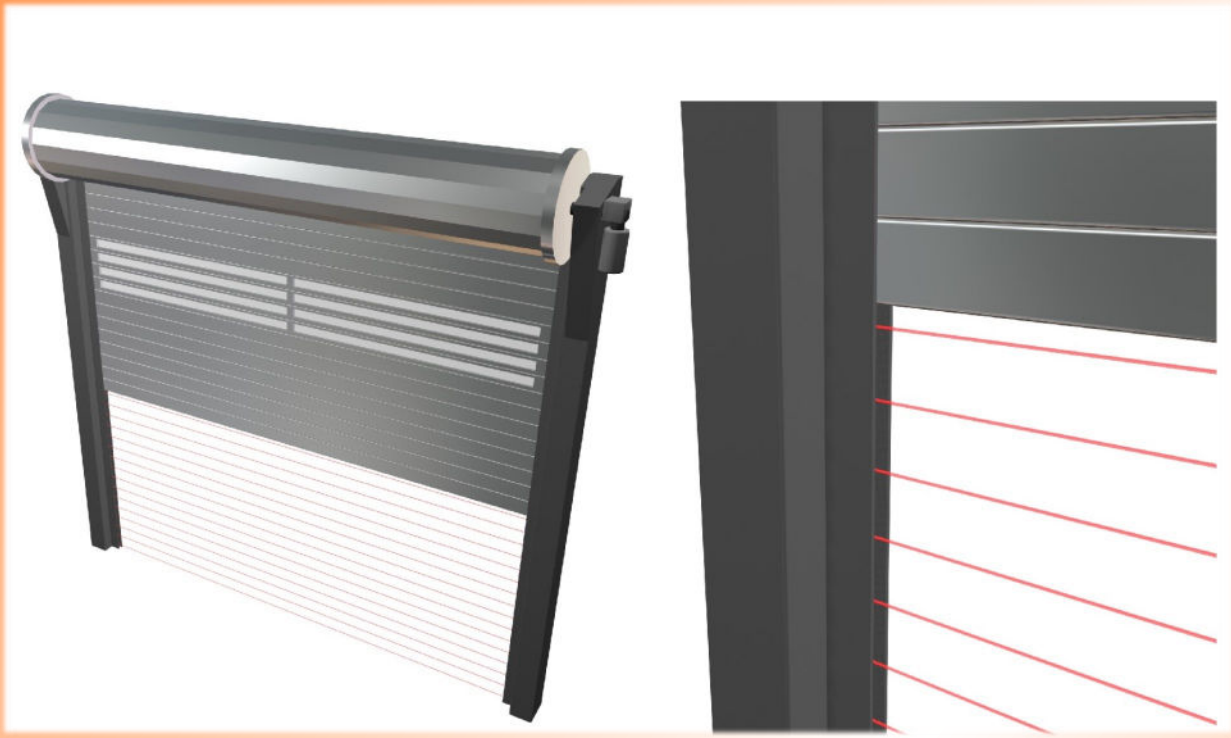

Lichtgitter für Industrietore

Montage in der Torebene

- SIL 1
- ATEX Zone 2/22 optional

Telco sensors® Austria

TS Telco Sensors Austria GmbH
Viktor Kaplan Straße 3, A-2100 Korneuburg

Tel. +43 2262 639 61
Fax. +43 2262 639 21

office@telco.at

www.telco.at

Wasserfest
und schmutz-

Fremdlichtun-
empfindlich

Vibrations–
und Schlagfest

einfache
Installation

extreme
Durchdrin-

Telco sensors® Austria

## Vorteile

- Schaltabstand von 1 bis 10 m
- Vollautomatische Empfindlichkeitseinstellung
- Kann geschützt direkt in der Führungsebene des Tores eingebaut werden
- Keine Ausrichtprobleme
- Aktive Höhe: 695 - 2535 mm
- Leistenlängen: 85, 125, 160, 200, 240, 280 cm
- Parallele Lichtstrahlen
- Fremdlichtsicherheit >100 kLux
- LED - Funktionsanzeigen
- IP67
- ATEX Zone 2/22 (optional)

## Beschreibung

**Das Telco - Lichtgittersystem der Serie SG - 14 ist speziell für die Verwendung bei Toren und Schnelllauftore konstruiert worden.**

Das Lichtgittersystem SG - 14 besteht aus einer Sender und Empfängerleise und ist eine berührungslos wirkende Schutzeinheit für Tore nach DIN EN 12453:2001. Es kann als Ersatz für eine Schließkantensicherung und eine Anwesenheitserkennung eingesetzt werden.

**Das Lichtgitter hat eine integrierte AST - Funktion.**
Dadurch sind keine Set - Up´s oder Justierungen erforderlich. Die Signalstärke der einzelnen Lichtkanäle wird fortlaufend automatisch geregelt. So wird im statischen Betrieb die optimale Sensorleistung im Schutzbereich gewährleistet. Dejustierungen und Verschmutzungen werden automatisch kompensiert.

Entsprechend der Erfassungshöhen und Ausführungen, bilden 16 bis 56 parallele Lichtstrahlen ein engmaschiges Raster. Das SG - 14 unterscheidet beim Schließvorgang des Tores, die dynamische Unterbrechung der Lichtstrahlen durch die Torschließkante gegenüber einem Fremdobjekt.

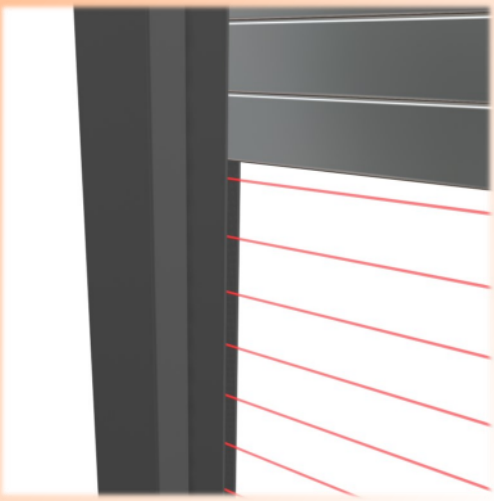

Telco sensors® Austria

## Technische Daten

| | | | | | | |
|---|---|---|---|---|---|---|
| **Schaltabstand** | **Schmalprofil C: 1 - 10 m; Breitprofil D: 1 - 7,5 m** | | | | | |
| Leistenlänge | 850 mm | 1250 mm | 1600 mm | 2000 mm | 2400 mm | 2800 mm |
| Erfassungsbereich, aktiv | 695 mm | 1065 mm | 1430 mm | 1800 mm | 2165 mm | 2535 mm |
| Lichtkanalanzahl | 16 | 24 | 32 | 40 | 48 | 56 |
| Lichtkanalabstände | 46 mm (1. Kanal: 25 mm vom Boden) | | | | | |
| Sendelicht | Infrarot (880 nm) | | | | | |
| Betriebsspannung | 12 - 36 VDC; Verpolschutz | | | | | |
| Leistungsaufnahme | SGT: max. 70 mA; SGR: max. 50 mA | | | | | |
| Betriebsspannungsanzeige | grüne LED in Sender (SGT) - und Empfängerleiste (SGR) | | | | | |
| Schaltausgang | Halbleiterrelais: max. 200 mA; Kurzschlussschutz | | | | | |
| Signalausgangskontrolle | gelbe LED in der Empfängerleiste (SGR) | | | | | |
| Ansprechzeit | 24 - 49 ms je nach Diodenanzahl | | | | | |
| Ausgangsfunktionen<br>Hell– oder Dunkelschaltung | Hellschaltung: Ausgang aktiv, wenn IR-Lichtstrahl nicht unterbrochen ist.<br>Dunkelschaltung: Ausgang aktiv, wenn IR-Lichtstrahl unterbrochen ist. | | | | | |
| Empfindlichkeitseinstellung | vollautomatisch | | | | | |
| Systemkontrollfunktion | Kann mit dem Testeingang in der Senderleiste durchgeführt werden. | | | | | |
| Testzykluszeiten | Ton: max. 12 ms / Toff: max. 48 ms (abhängig von Lichtstrahlenanzahl) | | | | | |
| Torschließgeschwindigkeit | min. 0,05 m/s; max. 1,6m/s | | | | | |
| Systemstatusanzeige | Rote LED in Empfängerleiste leuchtet konstant bei Systemstörung | | | | | |
| Fremdlichtsicherheit | > 100 kLux | | | | | |
| Leistenprofilquerschnitt | Profil C: 12 x 30 mm ; Profil D: 38,4 x 14 mm | | | | | |
| Gehäusematerial | Leisten: Aluminium, schwarz eloxiert; Front: IR-Lichtdurchlässiger Kunststoff | | | | | |
| Anschluss | 5 m Kabel, oder 0,5 m Kabel mit 5 pol. M12 Stecker | | | | | |
| Schutzart | IP 67 | | | | | |
| Betriebsumgebungstempe-ratur | -20 °C bis +65 °C | | | | | |
| Lagertemperatur | -40 °C bis +80 °C | | | | | |
| Zulassungen / Prüfungen | CE; DIN EN 12453:2001; EN 13241-1:2004; EN 61508 SIL 1, ATEX Zone 2/22 | | | | | |
| Zubehör | Montagesatz: MS SGTR 01, Netzgeräte | | | | | |

Telco sensors® Austria

## Erhältliche Typen

### Schmalprofil IP 67

| Leistenlänge | Sendeleiste | Empfängerleiste |
|---|---|---|
| 850 mm | SGT 14-085-016-A1-**C**-01-5 | SGR 14-085-016-A1-**C**-09-5 |
| 1250 mm | SGT 14-125-024-A1-**C**-01-5 | SGR 14-125-024-A1-**C**-09-5 |
| 1600 mm | SGT 14-160-032-A1-**C**-01-5 | SGR 14-160-032-A1-**C**-09-5 |
| 2000 mm | SGT 14-200-040-A1-**C**-01-5 | SGR 14-200-040-A1-**C**-09-5 |
| 2400 mm | SGT 14-240-048-A1-**C**-01-5 | SGR 14-240-048-A1-**C**-09-5 |
| 2800 mm | SGT 14-280-056-A1-**C**-01-5 | SGR 14-280-056-A1-**C**-09-5 |

### Breitprofil IP 67

| Leistenlänge | Sendeleiste | Empfängerleiste |
|---|---|---|
| 850 mm | SGT 14-085-016-A1-**D**-01-5 | SGR 14-085-016-A1-**D**-09-5 |
| 1250 mm | SGT 14-125-024-A1-**D**-01-5 | SGR 14-125-024-A1-**D**-09-5 |
| 1600 mm | SGT 14-160-032-A1-**D**-01-5 | SGR 14-160-032-A1-**D**-09-5 |
| 2000 mm | SGT 14-200-040-A1-**D**-01-5 | SGR 14-200-040-A1-**D**-09-5 |
| 2400 mm | SGT 14-240-048-A1-**D**-01-5 | SGR 14-240-048-A1-**D**-09-5 |
| 2800 mm | SGT 14-280-056-A1-**D**-01-5 | SGR 14-280-056-A1-**D**-09-5 |

## Anschlussschema

**SGR:** Empfängerleiste PNP - Last

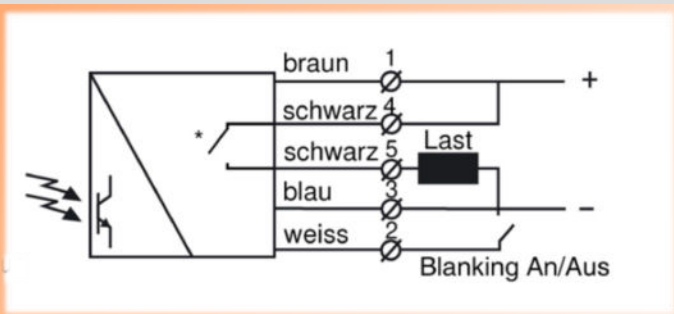


**SGR:** Empfängerleiste Halbleiterrelais

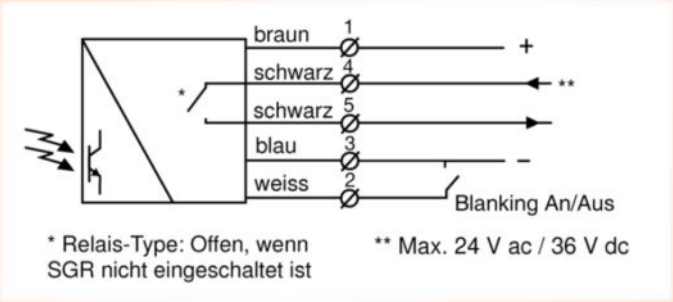


**SGT:** Senderleiste

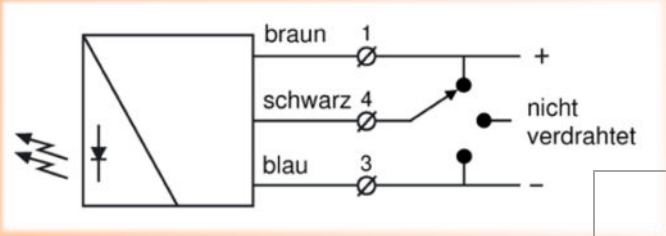


| Modell | Schwarzer Draht an Minus (GND) | Schwarzer Draht nicht anschließen | Schwarzer Draht an Plus Ub |
|---|---|---|---|
| SGT 14-xxx-0xx-A1-x-**00**-xx | Sender ausgeschaltet | Sender eingeschaltet | Sender eingeschaltet |
| SGT 14-xxx-0xx-A1-x-**01**-xx | Sender ausgeschaltet | Sender eingeschaltet | Sender ausgeschaltet |
| SGT 14-xxx-0xx-A1-x-**02**-xx | Sender eingeschaltet | Sender ausgeschaltet | Sender eingeschaltet |

Telco sensors® Austria

## Strahlenraster

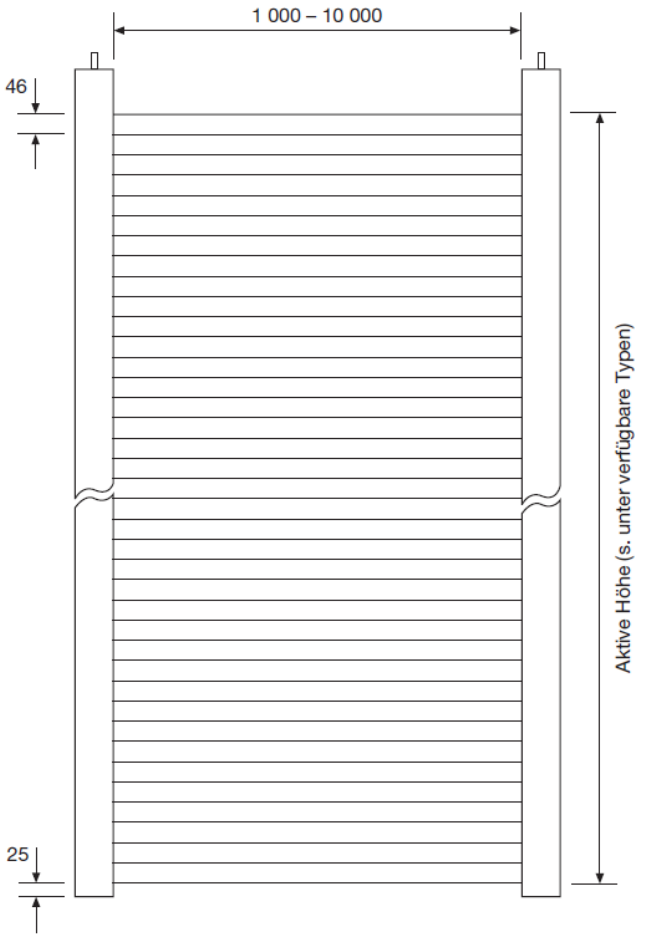


46 mm Kanalabstand

## Parallele Verschiebung

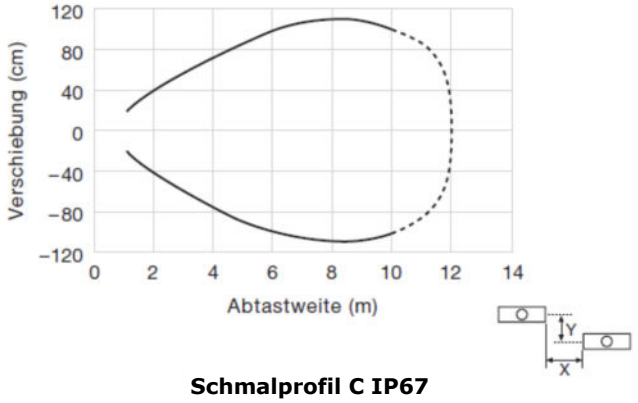


**Schmalprofil C IP67**

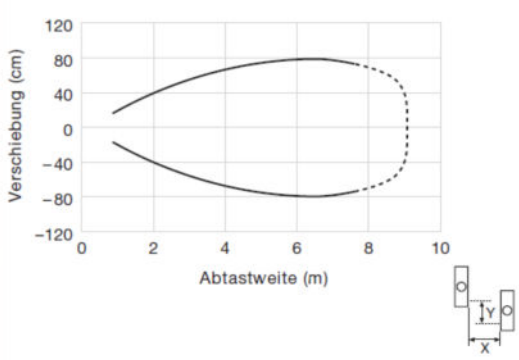


**Breitprofil D IP67**

Telco sensors® Austria

# Maßzeichnung Schmalprofil-C IP67

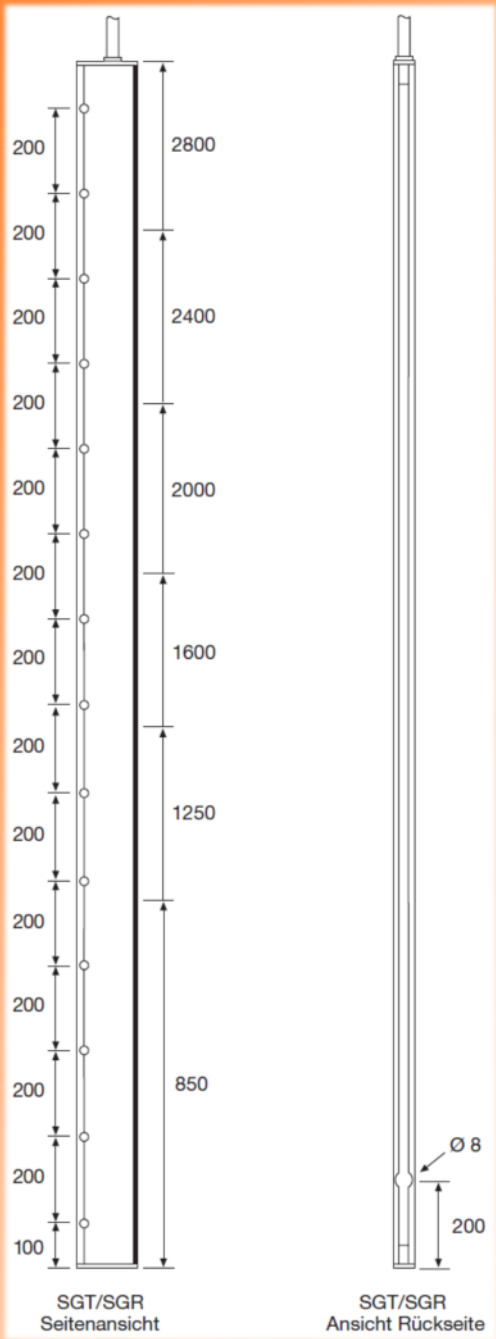


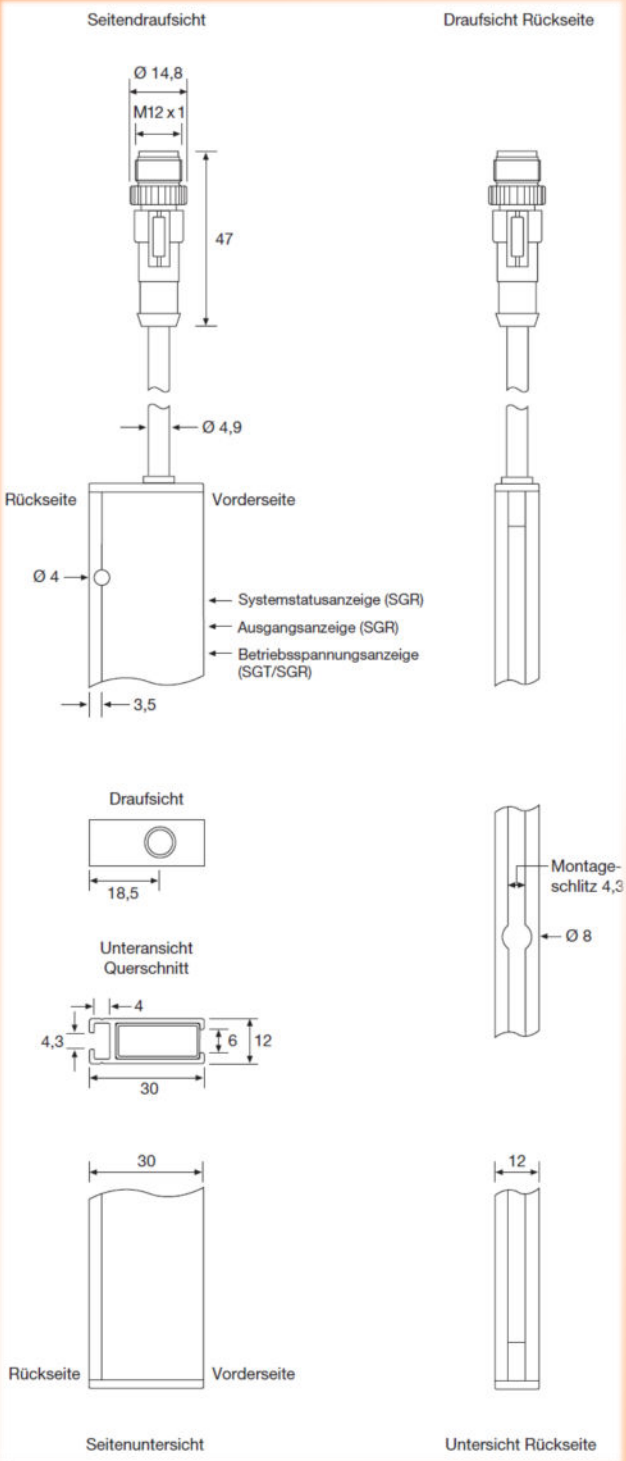


Telco sensors® Austria

# Maßzeichnung Breitprofil-D IP67

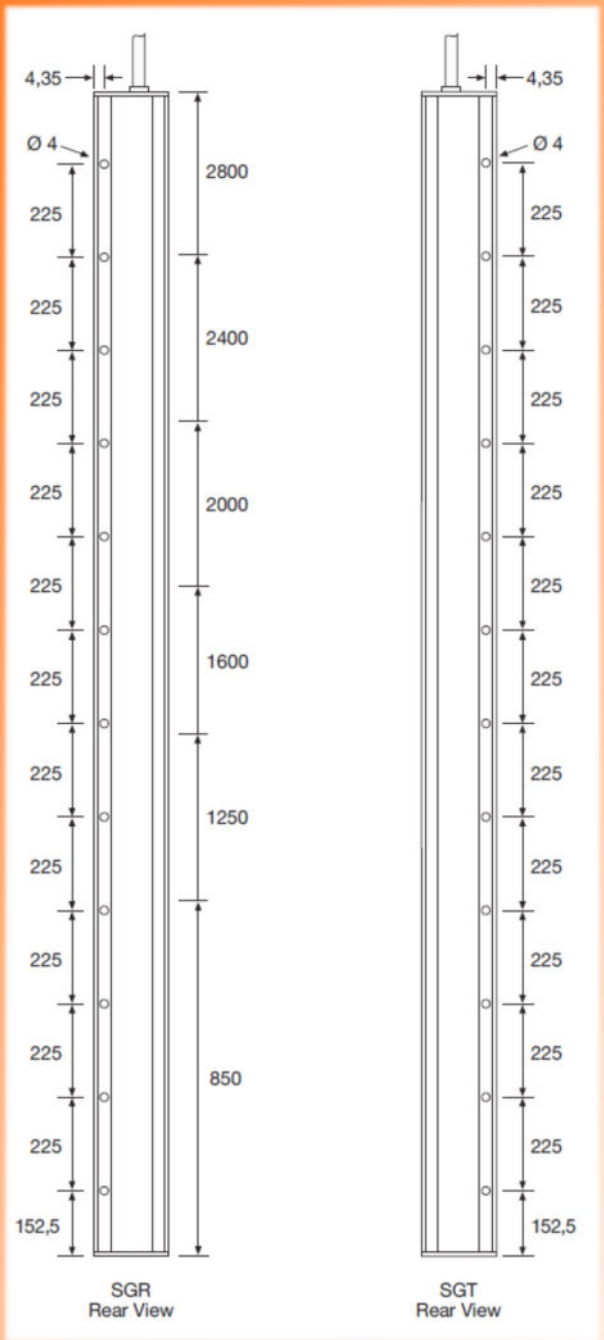


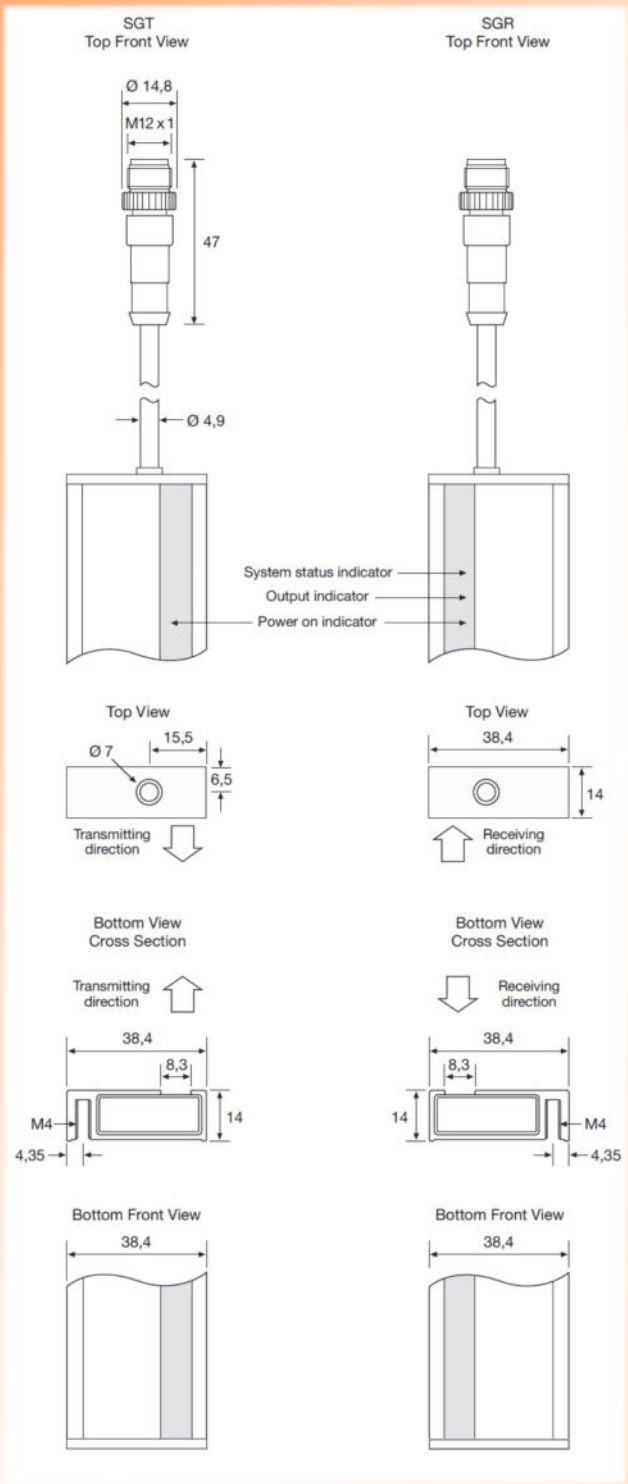


Telco sensors® Austria

# Zubehör

## Montagesatz für Schmalprofil

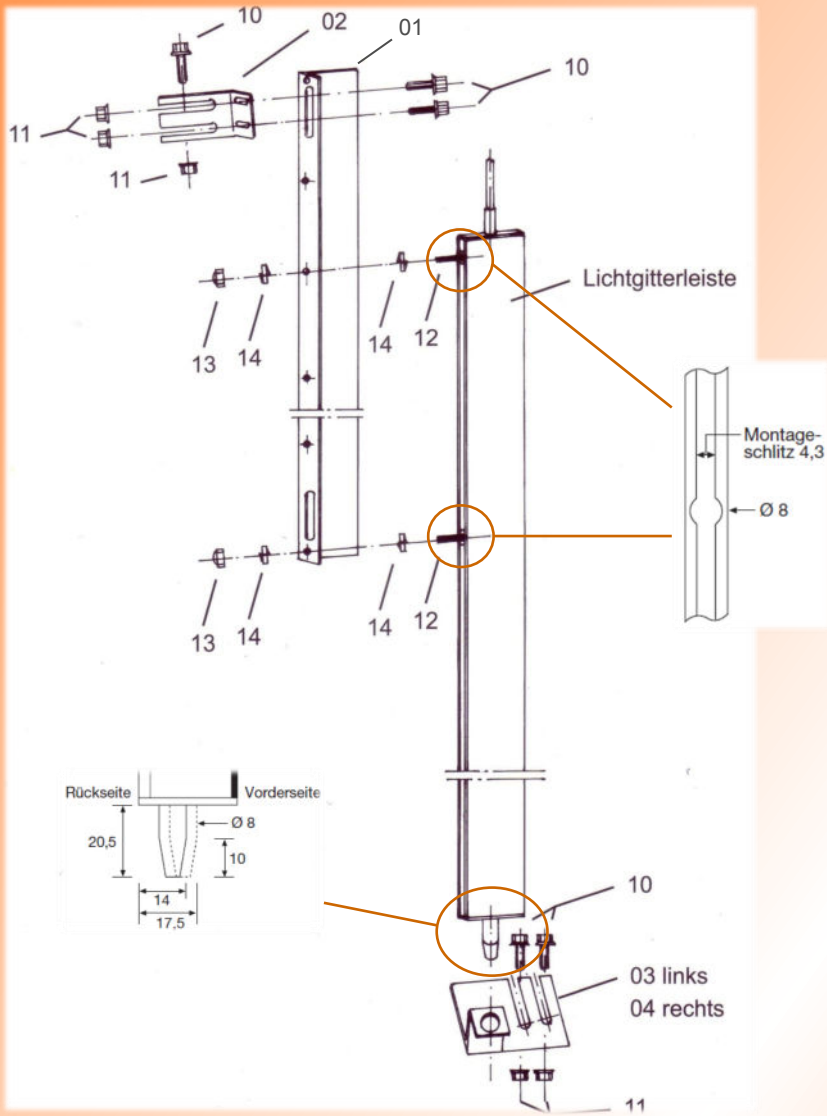


| Stückliste für Montagesatz MS-SGTR-01 | | | | |
|---|---|---|---|---|
| **Pos.** | **Stück** | **Bezeichnung** | **Abmessung** | **Bemerkung** |
| 01 | 2 | Verlängerungsprofil | 27,5 x 15x 1200 ; 1,5 dick | Edelstahl |
| 02 | 2 | Querhalterung | 90 x 25 x 40 ; 1,5 dick | Edelstahl |
| 03 | 1 | Fußplatte, links | 65 x 61 x 25,5 ; 1,5 dick | Edelstahl |
| 04 | 1 | Fußplatte, rechts | 65 x 61 x 25,5 ; 1,5 dick | Edelstahl |
| | | | | |
| 10 | 12 | Sperrzahnschraube | M6 x 16 | |
| 11 | 12 | Sperrzahnmutter | M6 | |
| 12 | 4 | Sechskantschraube | M4 x 16 | |
| 13 | 4 | Sechskant-Ganzstrahlsicherungsmut-ter | M4 | |
| 14 | 8 | Federring | M4 | |

Telco sensors® Austria

Verlängerungsprofil

Querhalterung

Fußplatte (links)

Fußplatte (rechts)

## Netzgerät

SGC 1 B 520
Primär: 230 oder 115 VAC
Sekundär: 24 VDC, 100 mA
Summerlautstärke regulierbar
Relaisausgang 3 A / 250 VAC
Testtaste

Telco sensors® Austria

Telco sensors®
Austria

Telco sensors®
Austria